Scalino - Waschplätze | Vanity-unit sets

ARTIKEL | ARTICLE

MASSE | DIMENSIONS
(Ø320) 460x340x495mm

GEWICHT | WEIGHT
6 KG

ÜBERLAUF | OVERFLOW
OHNE

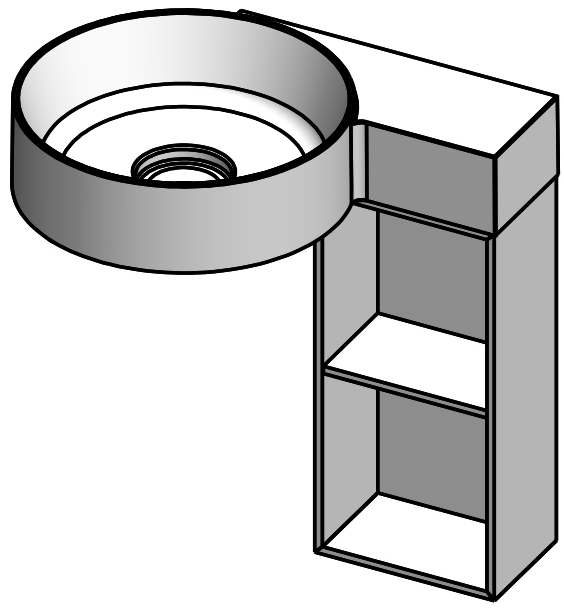

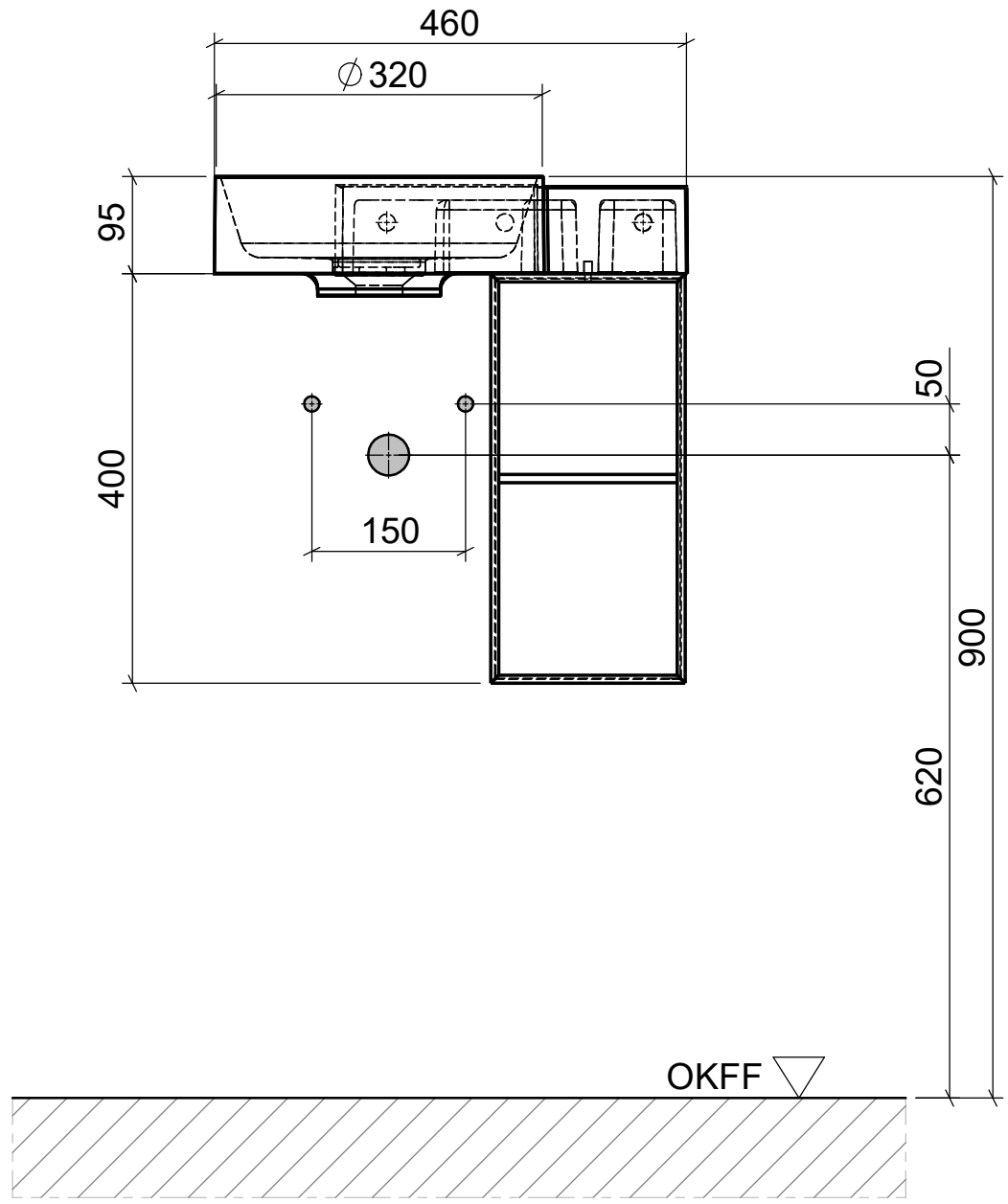

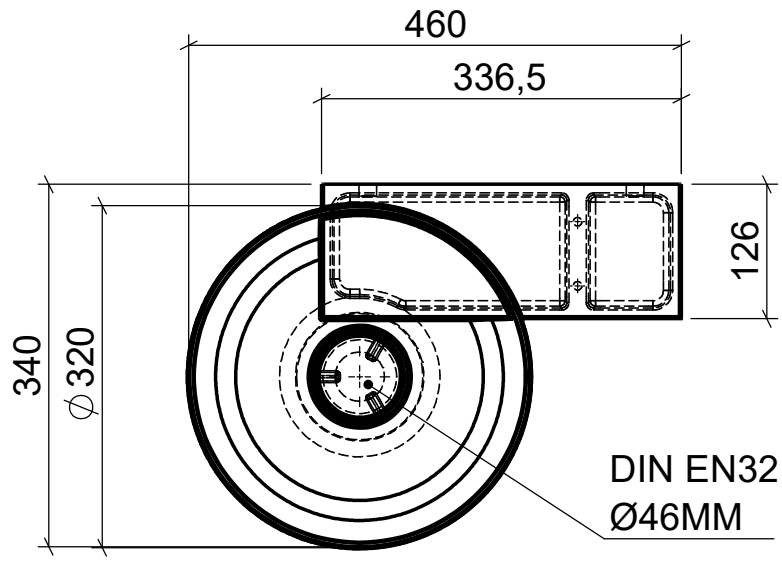

PFLEGEHINWEISE UND
MONTAGEANLEITUNGEN
FINDEN SIE AUF UNSERER
HOMEPAGE
CARE INSTRUCTIONS AND
ASSEMBLY INSTRUCTIONS
YOU WILL FIND IN OUR
HOMEPAGE
WWW.DOMOVARI.DE
+49 (0)2151/155090
MAIL@DOMOVARI.DE