Curve II Grande Soft
Z795-2SO
AuÇen 730x450x155mm
mit Deckel
inkl. Permanentablauf
ohne ¦ berlauf

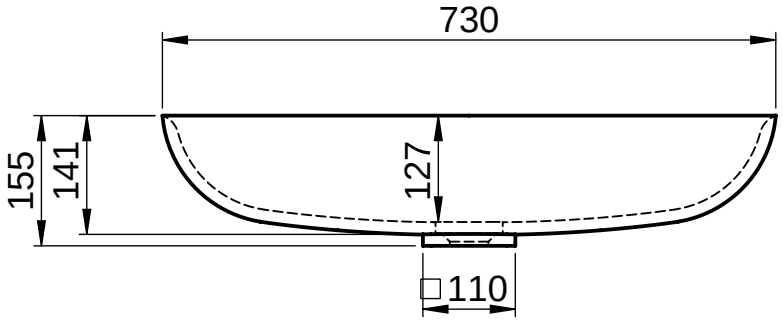

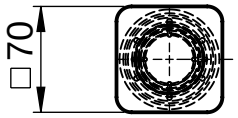

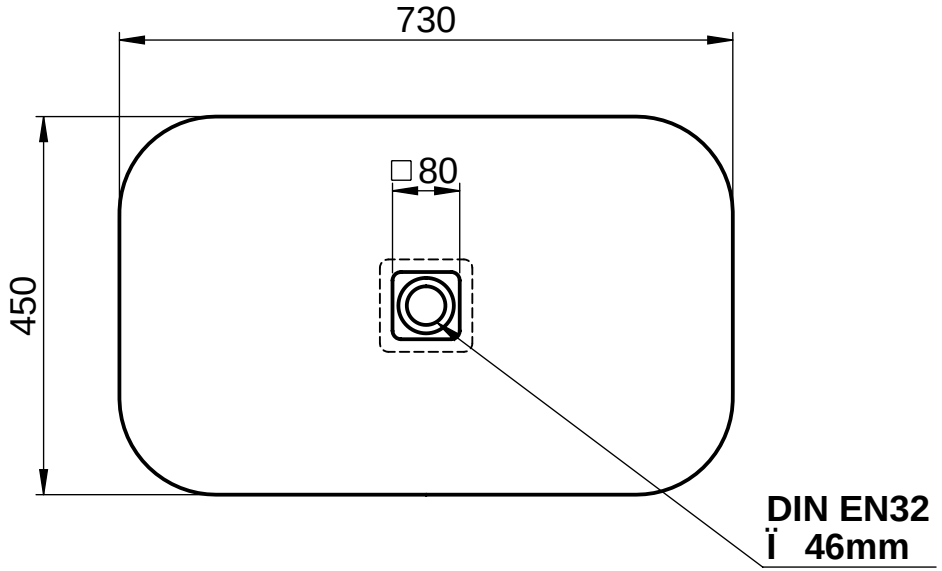

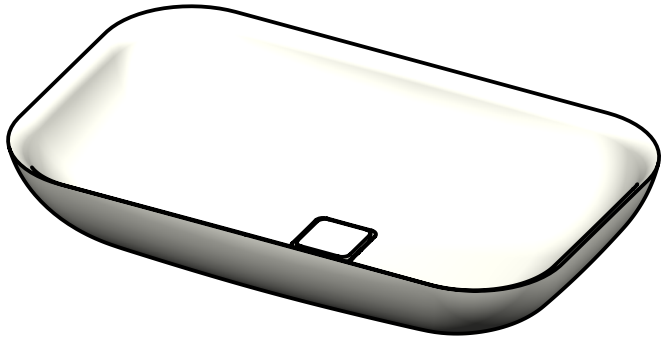

Mineral matt _____
Shine _____
Natural Stone _____

Wenn nicht anders definiert:
Bemassungen sind in Millimeter
Toleranzen +/- 2mm

domovari	Kunde:		Kunden-Nr.:
	Bestell-Nr.:	Raum:	
NAME: Marco Jentzsch	DATUM: 02.12.2019	Kommission:	
FARBE:	Vorgang:	Beleg-Nr.:	Pos. 1
GEWICHT: 0.11 kg	letzte nderung:	02.12.2019	BLATT 2 VON 6